ALPHA 173HP

ENERGREEN®
Professional Machines

SELF-PROPELLED HYDROSTATIC MACHINES

SEMOVENTI
SELF-PROPELLED

MACCHINE SEMOVENTI IDROSTATICHE
SELF-PROPELLED HYDROSTATIC MACHINES

HIGHWAY GRASS-CUTTING MACHINE

ENERGREEN®
Professional Machines

BRUSHCUTTER

Energreen presenta la macchina semovente **Alpha**.
Una macchina di altissimo livello tecnologico che garantisce
prestazioni, sicurezza e flessibilità operativa.
Nata da un progetto pluripremiato e riconosciuto dai più grandi
utilizzatori del settore della manutenzione del verde.
Alpha non abbandona le caratteristiche che hanno reso uniche
queste macchine porta-attrezzi con braccio telescopico, come:
la visibilità, la multifunzionalità, l'agilità, le performance, ecc.
Alpha può essere configurata con 3 tipologie di braccio di varie lunghezze
che dispongono a sua volta di svariate attrezzature applicabili.

Decespugliatrice con Braccio Multifunzione

Brushcutter with Multifunction Arm

Energreen presents the self-propelled hydrostatic machine **Alpha**.
A high-tech level machine that guarantees
high performance, safety and working flexibility.
Born from an award-winning project recognized
by the biggest costumer of the green maintenance,
Alpha does not loose the features which has made unique
these tool carrier machines with telescopic arm:
visibility, multifunctionality, ability, performance etc.
Alpha can be equipped with 3 different types of arm
with different lengths which have various equipment.

ALPHA

STRENGTHS

ALPHA

PUNTI DI FORZA
STRENGTHS

Sicurezza e Comfort

- Cabina rotante di 90° omologata FOPS-ROPS
- Vetro panoramico ad alta visibilità
- Ottima ergonomia di lavoro
- Controllo della stabilità **SCD**

Safety and Comfort

- 90° rotating cabin certified FOPS-ROPS
- High visibility panoramic windshield
- Excellent working ergonomics
- **SCD** Stability Control Device

Multifunzionale

- Tre tipologie di braccio: T, F, 3P
- Numerose attrezzature applicabili
- Cura del verde, lavori forestali, viabilità invernale
- Attacchi per attrezzature anteriori e posteriori

Multifunction

- Three types of arm: T, F, 3P
- Several tools available
- Green maintenance, forestry work, winter viability
- Front and rear attachment for tools

Qualità

- Display LCD touchscreen da 10'' ECI
  Energreen Control Interface
- Potente motore a quattro tempi
  John Deere da 173 CV Stage V
- Elementi strutturali in acciaio speciale
- Trasmissioni idrostatiche Heavy Duty

Quality

- 10'' LCD Display touchscreen ECI
  Energreen Control Interface
- John Deere 173 HP Stage V
  powerful 4-stroke engine
- Main parts made with special steel
- Heavy Duty hydrostatic transmissions

Produttività

- Robusti e versatili bracci telescopici
- Lavoro bidirezionale
- Attività con più attrezzature in combinata
- Facile e intuitiva da utilizzare
- Visibilità in cabina a 360°

Productivity

- Sturdy and flexible telescopic arm
- Bidirectional work
- Operation with multiple tools
- Easy and smart to use
- 360° cabin visibility

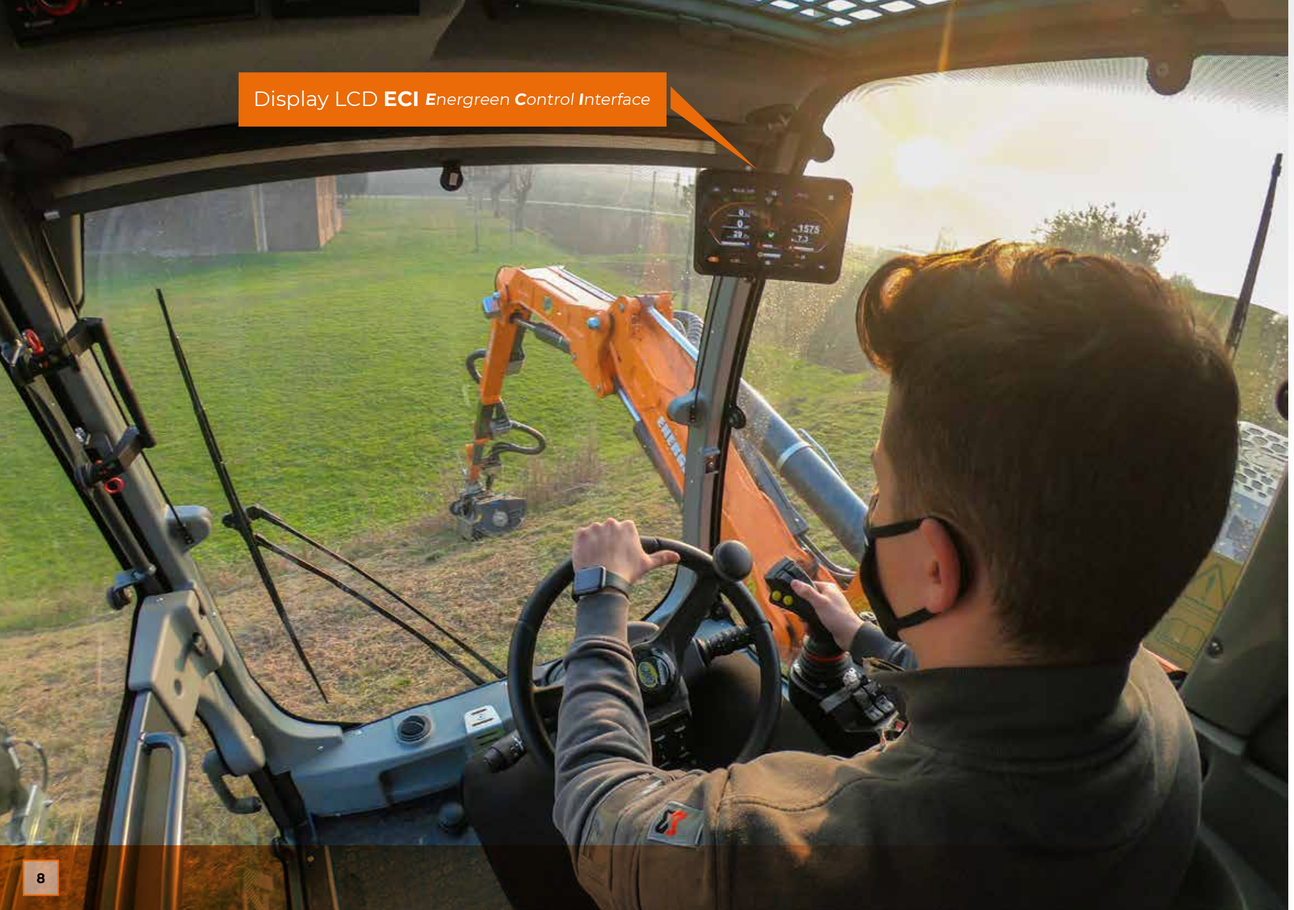

360° VISIBILITY

La visibilità è un elemento fondamentale per un corretto e sicuro utilizzo della macchina durante il lavoro e il trasferimento.
Energreen fa da sempre di questo requisito uno dei suoi punti di forza!

Alpha ha una cabina ampia e confortevole, dotata di un parabrezza di grandi dimensioni che consente all'operatore di avere una valida e totale visuale del proprio lavoro senza trascurare il proprio comfort e benessere fisico.
La cabina è certificata in termini di sicurezza dai collaudi FOPS-ROPS contro il rischio di capovolgimento e contro il rischio di caduta oggetti, è adeguatamente insonorizzata, provvista di un efficiente sistema di climatizzazione e dotata di tutti quei requisiti necessari ad assicurare all'operatore un ambiente di lavoro sicuro e confortevole.
La **rotazione della cabina di 90°** consente lo sfalcio dell'erba in entrambi i sensi di marcia, con una notevole riduzione dei tempi di lavoro e consumi di carburante.
La cabina ruotata permette di mantenere una postura del corpo sempre corretta, evitando stress e problemi alla schiena o al collo, oltre che a gestire in grande comfort e attenzione il lavoro svolto.

Visibilità completa dell'ambiente di lavoro

Complete visibility of the working environment

Visibility is an essential element for a correct and safe use of the machine while working and moving.
Visibility has always been one of Energreen strengths!

Alpha has a comfortable and spacious cabin, equipped with a large windshield which allows the operator to have an efficient and total view of the work, keeping a high level of comfort and physical wellness.
In terms of safety, the cabin is certified by FOPS-ROPS tests: anti-tipping, against the risk of falling objects, soundproofed, provided with an efficient cooling system, and equipped with all that features necessary to assure the operator a safe and comfortable working environment.
The **90° rotation of the cab** makes the cut of the grass on both directions much easier.
The rotating cabin allows the operator to always keep the correct body posture, avoiding stress and backpain or stiff neck, as well as managing the work with great comfort and care.

ROTATING CABIN

CABINA ROTANTE

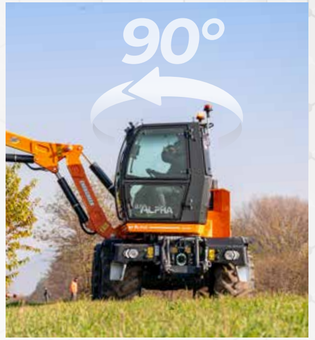

DISPLAY ECI

Il nuovo display touchscreen a colori da 10 pollici **(1)** in combinata al nuovo Power Track, alle pulsantiere e al manipolatore danno vita al nuovo sistema ECI "Energreen Control Interface" esclusivo di Energreen.
Questo sistema permette di controllare tutte le funzioni della macchina in modo semplice e intuitivo, personalizzando anche le schermate operative in base alle preferenze dell'operatore.

Per la navigazione all'interno del display interviene il Power Track **(2)**.
Completo di tasti multifunzione e manopola pushbotton, permette sia la rotazione, sia l'utilizzo della stessa come pulsante per gestire totalmente ogni funzionalità e parametro della macchina all'interno del display.

Infine il nuovo manipolatore **(3)** garantisce il controllo del braccio e dell'attrezzatura con la massima facilità e precisione.

Il nuovo sistema di controllo ECI
"Energreen Control Interface"

The new control system ECI
"Energreen Control Interface"

The new 10" color touchscreen display **(1)** together with the new Power Track, the button panel and the Joystick create the new ECI system "Energreen Control Interface", exclusive by Energreen.
This system allows to control all the functions of the machine in a simple and intuitive way, allowing also the customization of the screens based on the oprator preferences.

The Power Track **(2)** is used for surfing inside the display.
It is composed by multifunction buttons and a pushbutton for managing every function of the machine from the display.

Finally, the new Joystick **(3)** assures the control of the arm and of the tool with ease and the maximum precision.

1

2

3

CABIN COMFORT

La cabina della **Alpha** è omologata FOPS-ROPS garantendo la protezione contro ribaltamenti e cadute di oggetti. Essa è dotata di un sistema di sigillatura, attraverso morbide guarnizioni sulle vetrature fisse e mobili, montata su supporti elastici nei punti di appoggio, risultando completamente isolata ed efficientemente climatizzata. Questa macchina multifunzione è adatta a lavori in ambienti polverosi e rumorosi per molte ore al giorno in completo comfort.

La cabina è disponibile in tre diversi allestimenti:
STANDARD - COMFORT - PRESTIGE

Massima Sicurezza e Comfort

Maximum Safety and Comfort

Alpha cabin is certified according to the FOPS-ROPS regulation that guarantees the protection against overturning and objects falling. The cabin is completely isolated and efficiently air-conditioned thanks to a sealing system: soft gasket are settled on fixed and mobile glasses and the cabin is mounted on elastic supports on sustain points. In this way, this multifunction machine is suited for working in dusty and noisy environments for many hours per day, still keeping a high level of comfort.

The cabin is available in three versions:
STANDARD - COMFORT - PRESTIGE

CABINA/CABIN STANDARD

- Cabina girevole fino a 90°
- Omologazione FOPS - ROPS
- Schermo touchscreen ECI da 10"
- Colonna sterzo inclinabile e regolabile in altezza
- Comando inversione di marcia elettronico
- Bracciolo regolabile con Joystick
- Tergi lava-cristallo anteriore
- Aria condizionata con filtro anti-polline
- Tendina parasole auto-avvolgente anteriore
- Specchio retrovisore SX
- Lampada rotante a LED
- Porta cabina con possibilità di apertura parziale
- Vetro posteriore oscurato anti UV parzialmente apribile
- Vano porta oggetti/documenti laterale
- Luci di cortesia a LED
- Martelletto frangi cristallo di emergenza
- Presa elettrica esterna per servizi 12 V
- Presa accendisigari 12 V
- Cicalino retromarcia
- Presa USB a due vie
- Appendi abiti
- Tappettino in gomma
- Cintura di sicurezza
- Sedile GRAMMER MAXIMO XXL con sospensione pneumatica ed ammortizzatore lombare regolabili

- 90° rotating cabin
- FOPS-ROPS certified cabin
- 10" ECI Display touchscreen
- Tilting and height-adjustable steering column
- Electronic direction control lever
- Adjustable armrest with Joystick
- Front windshield washer wiper
- Air conditioning with anti-pollen filter
- Retractable sunshade on front windshield
- Left mirror and rear mirror
- Height-adjustable LED beacon
- Cabin door partially openable
- Darked anti-UV rear window, partially openable
- Lateral documents holder
- Automatic LED courtesy lights
- Emergency glass break hammer
- External electrical socket for 12 V services
- Internal 12 V DC socket
- Rear buzzer
- Two-way USB socket
- Clothes hangers
- Rubber mat
- GRAMMER MAXIMO XXL seat with air suspension and adjustable lumbar shock absorber with safery belt

CABINA/CABIN COMFORT

In aggiunta all'allestimento "CABINA STANDARD"

- Cruise Control
- Pedale inversione di marcia istantanea
- Autoradio Bluetooth/DAB
- Fari di lavoro a LED

In addition to the «STANDARD CABIN» installation

- Cruise Control
- Instant reverse pedal
- DAB/Bluetooth stereo
- LED working lights

CABINA/CABIN PRESTIGE

In aggiunta all'allestimento "CABINA STANDARD"

- Cruise Control
- Pedale inversione di marcia istantanea
- Autoradio Bluetooth/DAB
- Fari di lavoro a LED
- N. 1 telecamera retromarcia (visualizzazione integrata nell'ECI)
- 2° lampeggiante
- Oblò sul tetto con grata, tendina e tergicristallo
- Tergicristallo laterale destro
- Estintore da 2 kg
- Sedile GRAMMER MAXIMO EVOLUTION DYNAMIC con seduta maggiore, sospensione pneumatica, ammortizzatore longitudinale, sospensione laterale, ammortizzatore lombare e sistema di climatizzazione attiva

In addition to the «STANDARD CABIN» installation

- Cruise Control
- Instant reverse pedal
- DAB/Bluetooth stereo
- LED working lights
- N. 1 reversing camera (integrated view in the ECI)
- Twin LED beacon
- Porthole with grille, curtain and windscreen wiper.
- Windshield wiper on the right side.
- 2 kg fire extinguisher
- GRAMMER MAXIMO EVOLUTION DYNAMIC seat with larger seat dimensions, air suspension system, longitudinal shock absorber, side suspension, lumbar shock absorber and active climate control system

VOLANTE REGOLABILE
ADJUSTABLE STEERING WHEEL

TELECAMERA RETROMARCIA
REVERSING CAMERA

OBLÒ SUPERIORE CON GRATA
TOP PORTHOLE WITH GRILLE

T8 T10 T12

T ARM

Il braccio telescopico **T** è robusto e versatile.
È in grado di operare in sicurezza con ogni tipo di attrezzatura. Questo braccio è stato progettato per lavorare sia a lunga distanza per poter raggiungere gli spazi più lontani, sia per lavori a filo ruota in spazi ristretti.

Modelli: T8 (8 metri) · T10 (10 metri) · T12 (12 metri)

The telescopic arm **T** is sturdy and multifunction. It is able to safely work with every kind of equipment. This arm has been designed both for long distance activity and for working in narrow areas on the edge of the street.

Models: T8 (8 meters) · T10 (10 meters) · T12 (12 meters)

CARATTERISTICHE
FEATURES

- Braccio con estensione fino a 12 metri.
- Adatto per le lunghe distanze.
- Braccio lungo ma con dimensioni compatte.
- Taglio di rami in posizione verticale.
- Versatilità di utilizzo con vari attrezzi.

- Telescopic arm up to 12 meters.
- Work on long distances.
- Extended arm but with compact dimensions.
- Cutting of branches in vertical position.
- Versatile use of various tools.

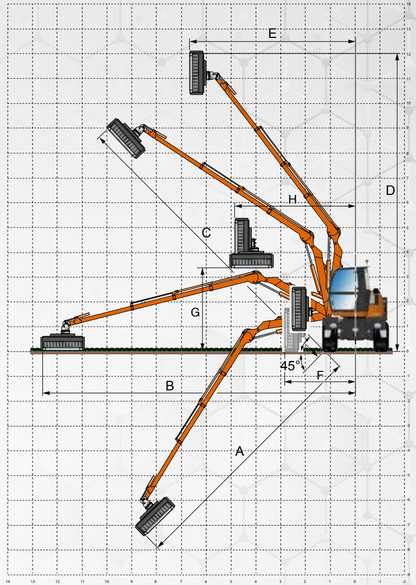

MOD.	A	B	C	D	E	F	G	H
T8	5,88	8,20	7,97	**8,23**	**3,83**	2,55	**2,75**	4,35
T10	7,80	9,98	9,74	**9,65**	**5,06**	2,60	**3,01**	4,62
T12	9,62	11,75	11,51	**11,08**	**6,19**	2,68	**3,58**	4,71

Tutte le quote sono da considerarsi con testata trinciante NEW SPEED da 150 cm nella posizione di fissaggio più estrema.

All dimensions are to be considered with a 150 cm NEW SPEED flail head in the most extreme fixing position.

Caratteristiche tecniche e costruttive soggette a modifica senza obbligo di notifica - Technical and construction specifications may be subject to change without prior notice.

F9.5 F11 F12

F ARM

Il braccio telescopico **F** è adatto per il taglio dell'erba su bordi stradali oppure in aree strette; la sua particolare geometria facilita il superamento di ostacoli come ad esempio i segnali stradali. Braccio ideale anche per lavori di manutenzione e potatura aerea in posizione verticale.

Modelli: F9,5 (9,5 metri) – F11 (11 metri) – F12 (12 metri)

The telescopic arm **F** is ideal for grass cutting along roads or in narrow areas; its special shape makes the overcoming of obstacles - like road signals - easy and simple. It is also the ideal arm for aerial maintenance and pruning in vertical position.

Models: F9,5 (9.5 meters) – F11 (11 meters) – F12 (12 meters)

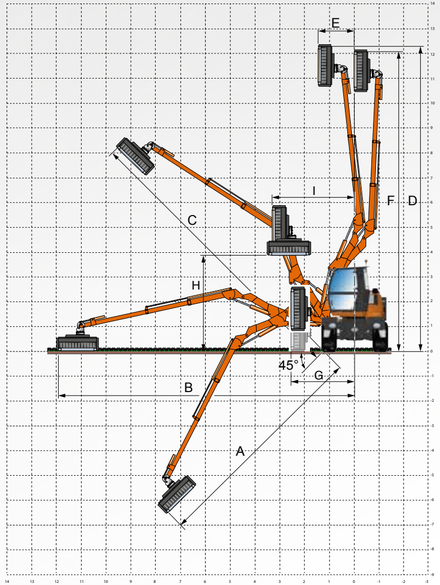

CARATTERISTICHE
FEATURES

- Braccio telescopico fino a 12 metri.
- Adatto per bordi stradali o aree strette.
- Facile superamento di ostacoli.
- Potature di rami in posizione verticale.
- Versatilità di utilizzo con vari attrezzi.

- Telescopic arm up to 12 meters.
- Appropriate for roadsides or narrow areas.
- Easy overcoming of obstacles.
- Cutting of branches in vertical position.
- Versatile use of various tools.

MOD.	A	B	C	D	E	F	G	H	I
F9.5	6,50	9,41	9,16	**9,73**	**1,49**	9,41	**2,30**	3,34	3,08
F11	8,21	11,03	10,79	**11,48**	**1,08**	11,31	**2,34**	3,34	2,83
F12	8,97	11,75	11,51	**12,17**	**0,97**	12,08	**2,33**	3,43	3,17

Tutte le quote sono da considerarsi con testata trinciante NEW SPEED da 150 cm nella posizione di fissaggio più estrema.

All dimensions are to be considered with a 150 cm NEW SPEED flail head in the most extreme fixing position.

Caratteristiche tecniche e costruttive soggette a modifica senza obbligo di notifica - Technical and construction specifications may be subject to change without prior notice.

3P 9.7

3P ARM

Il braccio telescopico **3P** ha una struttura robusta e compatta divisa in 3 pezzi per consentire il superamento di ostacoli tipici del lavoro stradale. Inoltre la sua geometria lo rende adatto per utilizzare attrezzature come benne per la pulizia dei canali.

The telescopic arm **3P** has a sturdy and compact structure, divided in 3 pieces for allowing the overcoming of the typical obstacles when working along the routes. In addition, its geometry makes it ideal for working with tools like buckets for the cleaning of canals.

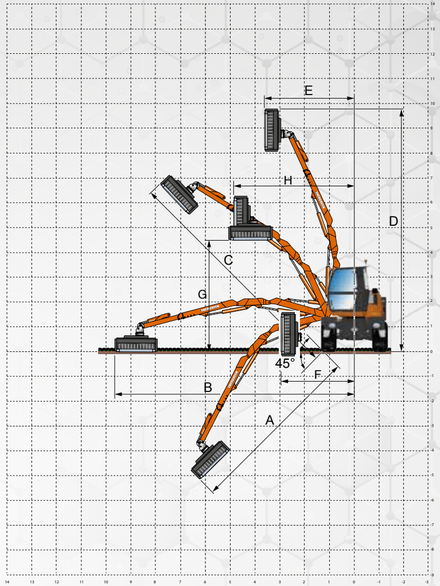

CARATTERISTICHE
FEATURES

- Braccio telescopico fino a 9,7 metri.
- Adatto per bordi stradali o canali.
- Superamento di ostacoli.
- Movimento adatto all'uso di benne.
- Struttura robusta e compatta.

- Telescopic arm up to 9,7 meters.
- Ideal for roadsides or canals.
- Overcoming of obstacles
- Ideal for working with buckets
- Sturdy and compact structure

MOD.	A	B	C	D	E	F	G	H
3P 9.7	7,15	9,61	9,40	9,74	3,68	2,76	4,57	4,67

Tutte le quote sono da considerarsi con testata trinciante NEW SPEED da 150 cm nella posizione di fissaggio più estrema.

All dimensions are to be considered with a 150 cm NEW SPEED flail head in the most extreme fixing position.

Caratteristiche tecniche e costruttive soggette a modifica senza obbligo di notifica - Technical and construction specifications may be subject to change without prior notice.

180° ARM MOVEMENT

La **rotazione del braccio di 180°** consente all'operatore di posizionare facilmente il braccio telescopico e la sua testata trinciante ovunque sul lato e sulla parte anteriore della macchina: maggiore visibilità, efficienza e sicurezza di lavoro. **Alpha** con braccio 180° è ideale per attività di potatura e altre lavorazioni aeree: il tagliato non cade sulla macchina, garantendo un'operatività più pulita, sicura e continua.

OPTIONAL

Movimento del braccio di 180°

180° arm movement

OPTIONAL

The **180° arm rotation** easily and quickly allows the operator to place the telescopic arm and its Flail Head anywhere on the side and to the front of the Alpha machine: boosting visibility, working efficiency and safety.
Alpha with 180° arm is ideal for pruning and other aerial operations: the cut material does not fall onto the machine, ensuring cleaner, safer, and uninterrupted operation.

DISPONIBILE PER TUTTE LE GEOMETRIE DI BRACCIO | AVAILABLE FOR ALL ARM GEOMETRIES

ACCESSORIES

A ATTACCO FRONTALE FRONT ATTACHMENT

"HERCULES"

Sollevatore PTO / Lifter
(optional)

DIN PLATE

Piastra DIN 76060 B / Plate
(optional)

B ATTACCO POSTERIORE REAR ATTACHMENT

BLOWER

Soffiatore / Blower
(optional)

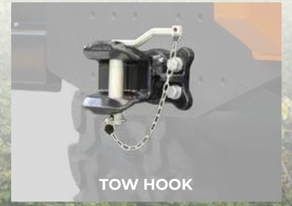

TOW HOOK

Gancio traino*
Tow hook*
* questo componente dipende dal tipo di omologazione
*this component depends on the type of certification

L'ATTREZZO ADATTO PER OGNI LAVORO — ATTREZZATURE ATTACHMENTS — THE SUITABLE TOOL FOR EVERY JOB

C

NEW SPEED
120 cm
TESTATA TRINCIANTE
FLAIL HEAD

NEW SPEED
150 cm
TESTATA TRINCIANTE
FLAIL HEAD

CONVEYOR HEAD
TESTATA TRINCIANTE CON NASTRO TRASPORTATORE
FLAIL HEAD WITH CONVEYOR BELT

FORESTRY HEAD
TESTATA TRINCIANTE FORESTALE A DENTI FISSI
FORESTRY HEAD WITH FIXED TEETH

SAW BAR
BARRA A DISCHI
CUTTER DISCS BAR

CUTTER BAR
BARRA FALCIANTE
CUTTER BAR

POWER SHEARS
TRONCARAMI
POWER SHEARS

IRON BRUSH
SPAZZOLA DI FERRO
IRON BRUSH TO CLEAN ROADSIDE

DITCH CLEANER
FRESA FOSSI
SHEET DITCH CLEANER

ORANGE PEEL GRAPPLE
PINZA A POLIPO
ORANGE PEEL GRAPPLE

TRUNK PINCERS
PINZA PER TRONCHI
TRUNK PINCERS

FORC-ONE
FORCA PER ERBA
GRASS GRAB

Solo per versione con braccio 3P - Only for 3P arm

EXTRA TRUNK
FORBICE-PINZA PER POTATURA
PRUNING SCISSORS-PINCERS

STUMP GRINDER
FRESA CEPPI
STUMP GRINDER

RIVER BUCKET
BENNA FALCIANTE
WEEDING-MOWING BUCKET

DITCH BUCKET
PULIFOSSI
DITCH CLEARING BUCKET

A

RAIBER
FALCIATRICE PER GUARDRAIL
BARRIER MOWER

TRANSFORMER 840

DISCOVERY 840

ROTATOR UNIT
RALLA PER LA ROTAZIONE DI 180° DELLA ATTREZZATURA
ROTATOR UNIT FOR 180° ATTACHMENTS ROTATION

ATTACHMENTS

EASY RIDE

Assale anteriore sospeso

OPTIONAL

Durante il **trasferimento** in 2ª marcia **(A)** la sospensione si attiva automaticamente. Questo sistema garantisce uno spostamento verticale di 110 mm dell'assale anteriore ammortizzando la macchina.

Durante il lavoro in modalità **work mode (B)** l'assale si blocca automaticamente per garantire la massima sicurezza. Il sistema permette di sbloccare la sospensione sinistra mantenendo bloccata quella del lato braccio (lato destro) e permettendo quindi una maggiore stabilità anche in particolari situazioni lavorative.

MODALITÀ DI SOSPENSIONE IN WORK MODE (C): in terreni sconnessi questo sistema garantisce maggiore appoggio a terra e massimo grip.

Suspended front axle

OPTIONAL

Front Suspended Axle (Easy Ride system) **(A)** is automatically activated in all **transfers** of the machine, and/or when the second gear is activated. The system allows a vertical front axle movement of 110 mm, for a perfect cushioning result during transfers.

When in **work mode (B)** the front axle automatically locks left and right suspensions to maximize working stability and safety. Suspended Axle system also allows to only unlock the left-side suspension while the right-side suspension is kept locked; to better compensate side slopes inclinations, maintain machine stability to its maximum and grant tyre to soil grip, to finally improve working performance and safety.

WORK MODE SUSPENSION (C) is for all works to be performed over uneven grounds and roads.

A TRASFERIMENTO TRANSFER MODE

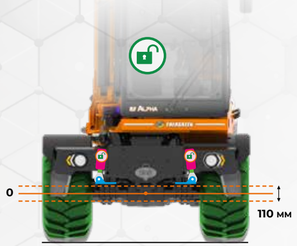

B DURANTE IL LAVORO WORK MODE

C DURANTE IL LAVORO WORK MODE

STABILITY

Il **controllo della stabilità SCD*** permette il bloccaggio dell'oscillazione dell'assale anteriore incrementando notevolmente la stabilità della macchina, garantendo all'operatore il massimo della performance e della sicurezza. Questo plus è composto da due martinetti ad azionamento idraulico fissati al telaio della macchina che vengono completamente controllati dall'innovativo sistema ECI presente in cabina.

* Nel caso la macchina sia Easy Ride, far riferimento alla pagina precedente per il funzionamento del sistema SCD.

Controllo della Stabilità SCD

SCD Stability Control Device

The **SCD Stability Control Device*** allows to lock the front axle oscillation, increasing the stability of the machine, in order to guarantee the maximum level of performance and safety for the operator. This plus is composed by two hydraulic jacks fixed on the chassis of the machine and controlled by the innovative ECI system inside the cab.

* If the machine is Easy Ride, refer to the previous page for the operation of the SCD system.

ENGINE

ILF ALPHA

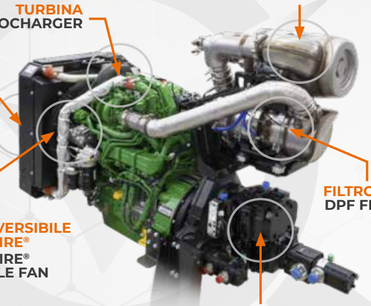

JOHN DEERE 4.5

JOHN DEERE

Alpha monta un motore a quattro tempi **John Deere 4.5 da 173 CV** (129 kW), 4 cilindri in linea con raffreddamento a liquido, ricircolo dei gas di scarico ed emissioni conformi a normative **EU Stage V**.
Il potente sistema di iniezione Common Rail ad alta pressione con 4 valvole per cilindro e il controllo elettronico (EMR) con collegamento intelligente alla gestione del motore, garantiscono prestazioni ottimali con un basso consumo di carburante.

- Minimo consumo totale di liquidi operativi rispetto alla concorrenza.
- Supporto tecnico e diagnosi forniti dalla rete di assistenza mondiale di John Deere.

Potente Motore John Deere

John Deere Power Engine

Alpha is equipped with a 4-stroke engine **John Deere 4.5 with 173 HP** (129 kW), 4-cylinder inline engine with liquid-cooled, external exhaust gas recirculation and **EU Stage V** emissions.
The powerful Common Rail injection system with high pressure with 2 valves per cylinder and the electronic engine control (EMR) with intelligent link to the drive management ensures optimum engine performance at low fuel consumption.

- Minimum consumption of operative liquids compared to competitors.
- Technical support and diagnosis provided by John Deere's worldwide service network.

QUALITY

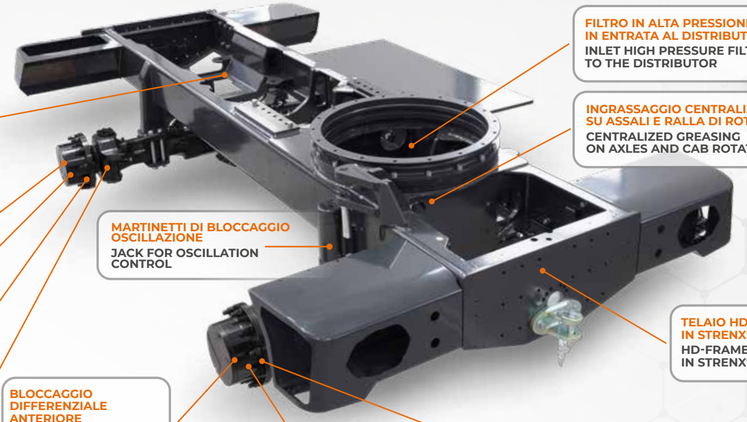

CINQUE IMPIANTI IDRAULICI INDIPENDENTI:
1. TRASLAZIONE
2. TESTATA TRINCIANTE
3. STERZATURA
4. FRENATURA
5. FUNZIONI BRACCIO

FIVE INDEPENDENT HYDRAULIC SYSTEMS:
1. MOVEMENT
2. CUTTING HEAD
3. STEERING
4. BRAKING
5. ARM FUNCTIONS

ASSALE POSTERIORE FISSO
FIXED REAR AXLE

TRAZIONE INTEGRALE *
4 WHEEL DRIVE *

TRASMISSIONE IDROSTATICA
HYDROSTATIC TRANSMISSION

FRENO NEGATIVO DI STAZIONAMENTO (POSTERIORE)
NEGATIVE PARKING BRAKE (REAR AXLE)

BLOCCAGGIO DIFFERENZIALE ANTERIORE E POSTERIORE AL 100%
100% FRONT AND REAR DIFFERENTIAL LOCKING

MARTINETTI DI BLOCCAGGIO OSCILLAZIONE
JACK FOR OSCILLATION CONTROL

ASSALE ANTERIORE OSCILLANTE
OSCILLATING FRONT AXLE

FILTRO IN ALTA PRESSIONE IN ENTRATA AL DISTRIBUTORE
INLET HIGH PRESSURE FILTER TO THE DISTRIBUTOR

INGRASSAGGIO CENTRALIZZATO SU ASSALI E RALLA DI ROTAZIONE CABINA
CENTRALIZED GREASING ON AXLES AND CAB ROTATOR UNIT

TELAIO HD-FRAME IN STRENX®
HD-FRAME IN STRENX®

FRENI IN BAGNO D'OLIO IN ENTRAMBI GLI ASSI
BRAKE DISCS IN OIL BATH ON BOTH AXLES

* Nel caso di optional Easy Ride, disinserimento automatico della trazione integrale in modalità di trasferimento stradale.
In case of Easy Ride option, automatic disengagement of mode four wheel driving in road transfer mode.

EASY MAINTENANCE

Per andare incontro alle esigenze di produttività e sicurezza dei propri clienti, Energreen ha voluto integrare nella macchina semovente **Alpha** un concetto di manutenzione ordinaria semplice, veloce ed efficace.

Tutti i punti strategici per i controlli quotidiani sono infatti facilmente accessibili e gestibili da terra: il vano motore e i vari compartimenti per il rifornimento dell'olio, gasolio e AdBlue sono a portata di mano.

Il tutto rende **Alpha** una macchina d'avanguardia, dove l'operatività e il controllo dell'operatore sono messi al primo posto.

Facile accesso alla manutenzione

Easily accessible for maintenance

For meeting the productivity and safety needs of the clients, Energreen wanted to integrate in the self-propelled machine **Alpha** a concept of ordinary maintenance which is simple, fast and efficient.

All the strategic points for the daily checks are easily accessible from the floor: the engine room and the various compartments for oil, diesel and AdBlue refueling are at hand.

All this makes **Alpha** a cutting-edge machine, where the performance and the control of the operator are put in first place.

VANO MOTORE FACILMENTE ACCESSIBILE
PER LA MANUTENZIONE ORDINARIA E STRAORDINARIA

THE ENGINE COMPARTMENT IS EASILY ACCESSIBLE
FOR ORDINARY AND EXTRAORDINARY MAINTENANCE

AUTO LUBE
Ingrassaggio automatico
Automatic greasing system

OPTIONAL

Il sistema **AUTO LUBE** è costituito da una pompa per grasso a funzionamento elettrico e gestione elettronica che le permette di lavorare autonomamente e di essere programmata al fine di garantire la migliore lubrificazione possibile di perni e boccole del braccio, dei cilindri idraulici, della ralla di rotazione cabina e degli assali. Inoltre, questo sistema consente una notevole riduzione dei tempi dedicati alla manutenzione ordinaria.

The **AUTO LUBE** system is built with an electric greasing pump, electronically controlled, that allows to work independently and to be programmed to ensure the best lubrication of pins and bushing of the arm, of hydraulic cylinders, of the cab rotator unit and axles. Moreover, this system allows an important reduction of maintenance hours.

Joystick semplice e intuitivo
Simple and intuitive joystick

Manipolatore di alta qualità con controlli principali proporzionali che permette un controllo preciso e fluido delle attrezzature installate. Consente di muovere fino a 3 funzioni del braccio contemporaneamente con un'ottima gradualità dei movimenti.

High quality joystick with proportional main controls that allows a precise and smooth control of the equipments. It allows you to move up to 3 arm functions at the same time with an excellent gradual movement.

TIRES

VASTA GAMMA DI PNEUMATICI SPECIFICI PER OGNI TIPO DI TERRENO E IMPIEGO

WIDE RANGE OF TIRES FOR EVERY TYPE OF GROUND AND JOB

STANDARD	OPTION A	OPTION B	OPTION C	OPTION D	OPTION E
MICHELIN 445/70 R 22.5	CONTINENTAL / MITAS MPT 445/65 R 22.5	ALLIANCE 331 600/50 R 22.5	TRELLEBORG T440 650/45 R 22.5	NOKIAN COUNTRY KING 600/50 R 22.5	NOKIAN EXCAVATOR 600/50 R22.5

MANOEUVRABILITY

2 RUOTE STERZANTI ANTERIORI
2 FRONT STEERING WHEELS

4 RUOTE STERZANTI IN TONDO
4-WHEEL STEERING

4 RUOTE STERZANTI PARALLELE
4 PARALLEL STEERING WHEELS

La natura polivalente di questa macchina si evince anche dal sistema di trazione a 4 ruote motrici, tutte sterzanti, configurabili idraulicamente da comando in cabina in 3 diverse modalità operative:

- **2 ruote sterzanti anteriori**, per la massima agilità sui trasferimenti su strada.
- **4 ruote sterzanti**, sistema che dimezza il raggio di sterzata della macchina, adatto al lavoro in spazi ristretti.
- **4 ruote sterzanti parallele (a granchio)**, utile per movimentare particolari attrezzature o ad allontanarsi da un ostacolo.

Agilità e Precisione nelle Manovre

Agility and Precision in the Movements

The polyvalent soul of this machine is highlighted also from the 4-wheel drive traction system, all steering, hydraulically configurable from the cab control in 3 different operating modes:

- **2 front steering wheels**, for the maximum agility on the road movement.
- **4 steering wheels**, a system that halves the turning range of the machine, ideal for working in narrow areas.
- **4 parallel steering wheels (crab)**, useful when using a particular tool or for moving away from an obstacle.

OPTIONAL

Kit fari di lavoro a led
Led working light kit

Oblò in cabina (Solo con cabina PRESTIGE)
Cabin porthole (Only with PRESTIGE cabin)

Telecamera retromarcia
Reverse gear camera

Zavorra mobile con gradino
Moving ballast with step

DIMENSIONS

VERSIONE CON BRACCIO F12 / VERSION WITH ARM F12

** La lunghezza totale della macchina dipende dalla tipologia di braccio (T, F, 3P) e dalle attrezzature.*
The total length of the machine depend on the type of arm (T, F, 3P) and the attachments.

DIMENSIONI E PESO / DIMENSIONS AND WEIGHT

A Lunghezza / Lenght	mm 5420
B Larghezza / Width	
• Pneumatici / Tires 445 mm	mm 2405
• Pneumatici / Tires 600 mm	mm 2520
• Pneumatici / Tires 650 mm	mm 2550
C Altezza / Height	mm 3990
D Passo / Wheelbase	mm 2500
E* Lunghezza totale T12 / Total Length T12	mm 5780
Peso macchina / Machine weight	kg <15000**

*** Il peso della macchina dipende dalla tipologia di braccio (F, T, 3P) e dalle attrezzature.*
The weight of the machine depend on the type of arm (F, T, 3P) and the attachments.

TECHNICAL DATA

CABINA / CABIN

Cabina / Cabin	Girevole fino a 90° / Rotating up to 90°
Volante / Steering wheel	Regolabile / Adjustable
Manipolatore multifunzione / Joystick	Elettronico / Electronic
Aria condizionata / Air conditioning	Elettronica / Electronic
Vetro posteriori cabina / Rear glass	Oscurati / Darkened anti UV
Porta cabina / Cabin door	Parzialmente apribile / Partially openable
Sedile regolabile / Adjustable seat	Pneumatico / Air suspension
Presa elettrica servizi / Power socket	12 V
Staccabatterie / Battery switch	Automatico / Automatic
Omologazione cabina / Cabin homologation	FOPS-ROPS

IMPIANTO IDRAULICO / HYDRAULIC SYSTEM

Circuito chiuso / Closed circuits	
Pompa testata trinciante / Flail heah pump	Pistoni / Piston
Pompa traslazione / Translation pump	Pistoni / Piston
Circuito aperto / Open circuits	
Movimenti braccio / Arm movement	Ingranaggi / Gear (Optional: Pistoni / Piston)
Impianto freni / Brakes system	Ingranaggi / Gear
Impianto sterzo / Steering system	Ingranaggi / Gear
Distributore idraulico / Hydraulic distributor	6/7 sezioni / sections
Portata olio attrezzatura / Oil flow attachment	160 l/min
Pressione olio attrezzatura / Oil pressure attachment	290 bar

MOTORE / ENGINE

Marca / Brand	John Deere 4.5 4045CI550
Modello / Type	4 Cilindri Diesel (Motore a 4 tempi) / 4 Cylinders Diesel (4-Stroke Engine)
Potenza / Power	173 HP (129 kW) @2200 RPM
Iniezione / Injection	Common Rail - 4 valvole / 4 valves
Emissioni / Exhaust emissions	EU 2016/1628 Stage V
Alternatore / Alternator	200 A.
Pre-riscaldamento aria aspirazione / Pre-heating air engine intake	
Radiatore intercooler aria-aria / Air intercooler radiator	
Radiatore rinforzato liquido refrigerante / Reinforced cooler radiator	
Ventola reversibile autopulente / Self-cleaning reversible fan	FLEXXAIRE®
Capacità carburante / Fuel tank capacity	245 litri / litres
Capacità AdBlue / AdBlue capacity	23 litri / litres

TRASMISSIONE E FRENI / TRASMISSION AND BRAKES

Trasmissione / Transmission	Idrostatica / Hydrostatic
Trazione / Traction	2x4 (solo con / only for optional Easy-Ride) - 4x4
Variazione velocità / Speed variation	0 - 40 km/h
Cambio meccanico / Manual gearbox forward and backward	2 rapporti / 2 gears
Allineamento ruote / Wheel alignment	Elettronico / Electronic
Asse anteriore / Front axle	Oscillante / Oscillating
Bloccaggio / Front axle block	Idraulico / Hydraulic
Assi sterzanti / Steering axles	2 assi / 2 axles
Bloccaggio differenziale anteriore / Front axle block	100%
Bloccaggio differenziale posteriore / Rear axle block	100%
Freno stazionamento / Parking brake	Negativo / Negative
Freni di servizio / Service brakes	8 dischi / 8 discs

Caratteristiche tecniche e costruttive soggette a modifica senza obbligo di notifica - Technical and construction specifications may be subject to change without prior notice.

MULTIFUNCTION MACHINE

ENERGREEN®
Professional Machines

ALPHA

ENERGREEN.IT

SELF-PROPELLED HYDROSTATIC MACHINES

ENERGREEN®
Professional Machines

ENERGREEN S.P.A. · Via Sabbioni, 16 · 36026 Poiana Maggiore (Vicenza) · Italy
Tel. +39 0444 1511200 · Fax +39 0444 1511252 · commerciale@energreen.it · www.energreen.it

Concessionario di zona - Local dealership

MACCHINE E ATTREZZATURE PROFESSIONALI
PROFESSIONAL MACHINES AND ATTACHMENTS

SEMOVENTI SELF-PROPELLED · Robo · ATTREZZATURE ATTACHMENTS

EIEDP1800110 - 10/25 - © Energreen 2025 - Tutti i diritti riservati - Foto, caratteristiche tecniche e costruttive soggette a modifica senza obbligo di notifica - All rights reserved - Photo, technical and constructive characteristics subjected to modification without reporting requirement.